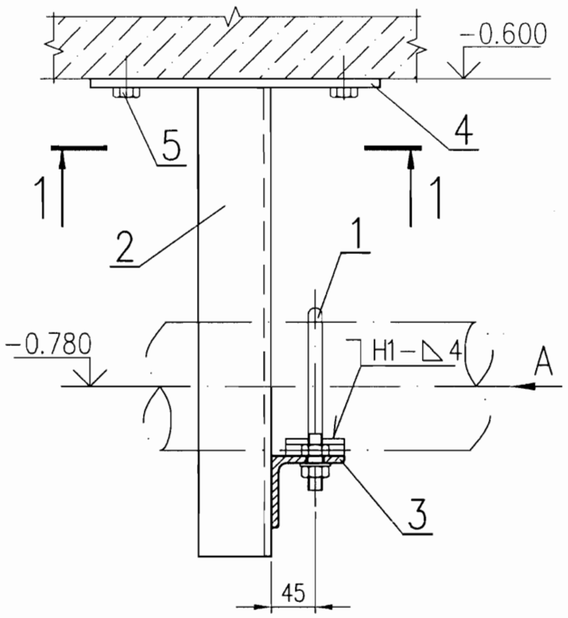

1-1

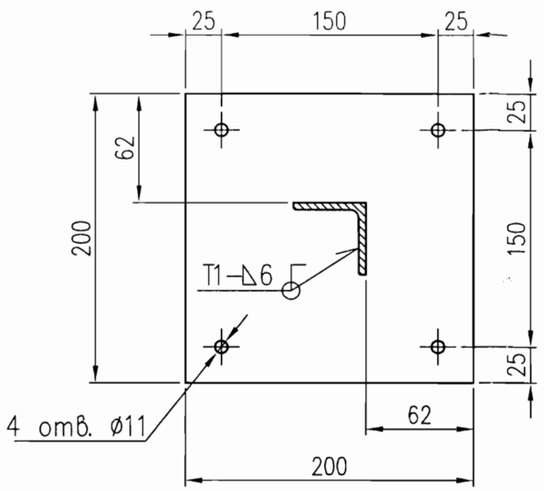

А

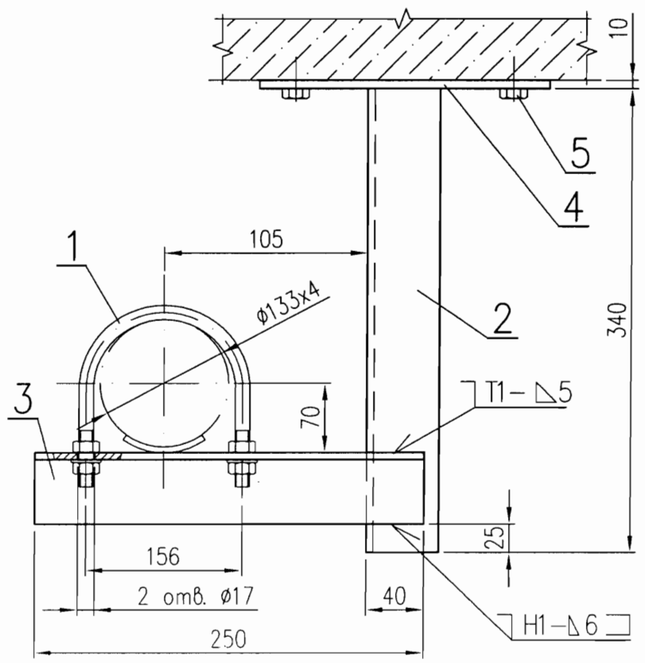

Спецификация

Поз.	Обозначение	Наименование	Кол.	Материал	Масса, кг ед.	Масса, кг общ.	Примечание
1	17 ОСТ34-10-620-93	Опора 133У	1	Сборный	0,87	0,87	
2	ГОСТ 8509-93	Уголок 75х75х6, L=340	1	Ст3сп5 ГОСТ 535-88	2,34	2,34	
3	ГОСТ 8509-93	Уголок 75х75х6, L=250	1	Ст3сп5 ГОСТ 535-88	1,72	1,72	
4	ГОСТ 19903-74	Лист Б-ПН 10, 200х200	1	Ст3сп5 ГОСТ 14637-89	3,14	3,14	
5	Болт Hilti	HST- М10х90/10	4	Сборный	0,07	0,28	
	ГОСТ 9467-75	Наплавленный металл		УОНИИ 13/45		0,1	

Итого: 8,45 кг.

1. Спецификация составлена на один комплект.
2. Изготовить 3 комплекта каждой опоры.
3. Монтажно-сборочный чертеж N 09062-26-00-ТМ6 л.3...7
4. Сварку производить по ГОСТ 5264-80 электродом Э-42А ГОСТ 9467-75.
5. Поверхности скольжения зачистить до металлического блеска и натереть графитом.
6. Отверстия ø17 выполнить по месту.

ОАО «НИАЭП»
АРХИВНЫЙ ЭКЗ.
Инв. № 40845

Инв.N подл. | 0109062.296 | Подпись и дата | Взам. инв.N

Изм.	Кол. уч.	Лист	N док.	Подп.	Дата
4	—	зам.	258-12		19.04
Н. контр.		Ермина			24.04
Проверил		Богомольный			23.04
Разраб.		Карякин			19.04

09062-26-00-ТМ6

Ростовская АЭС энергоблок N 3

РДЭС. Ячейки N 1, 2, 3

Стадия	Лист	Листов
Р	70	

Опора скользящая напольная N° 111, 112, 113

ЗАО "Гидроэнергопроект" Москва 2012